SOPPALCO IN ACCIAIO E LEGNO

Nuova biblioteca comunale con annesso auditorium - Curno (Bg) 2004 - progetto di ARCHEA studio di architettura

fonte: ARCHEA

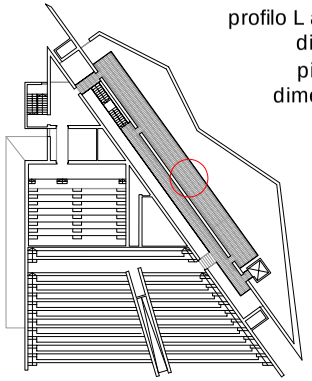

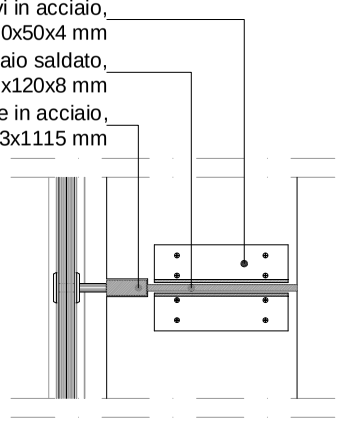

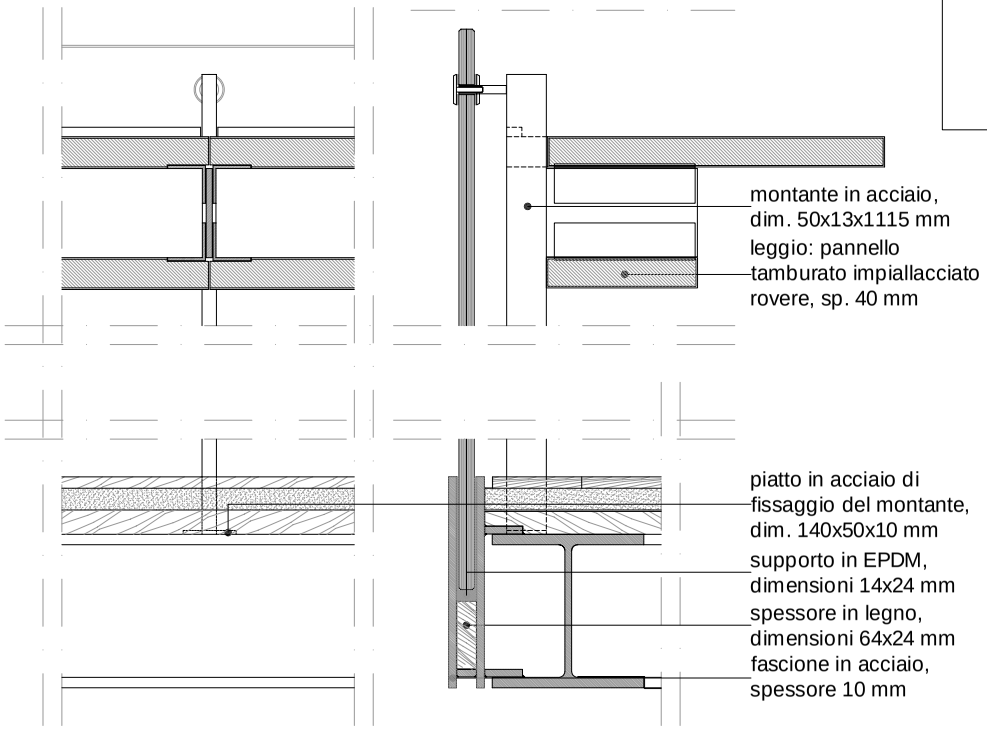

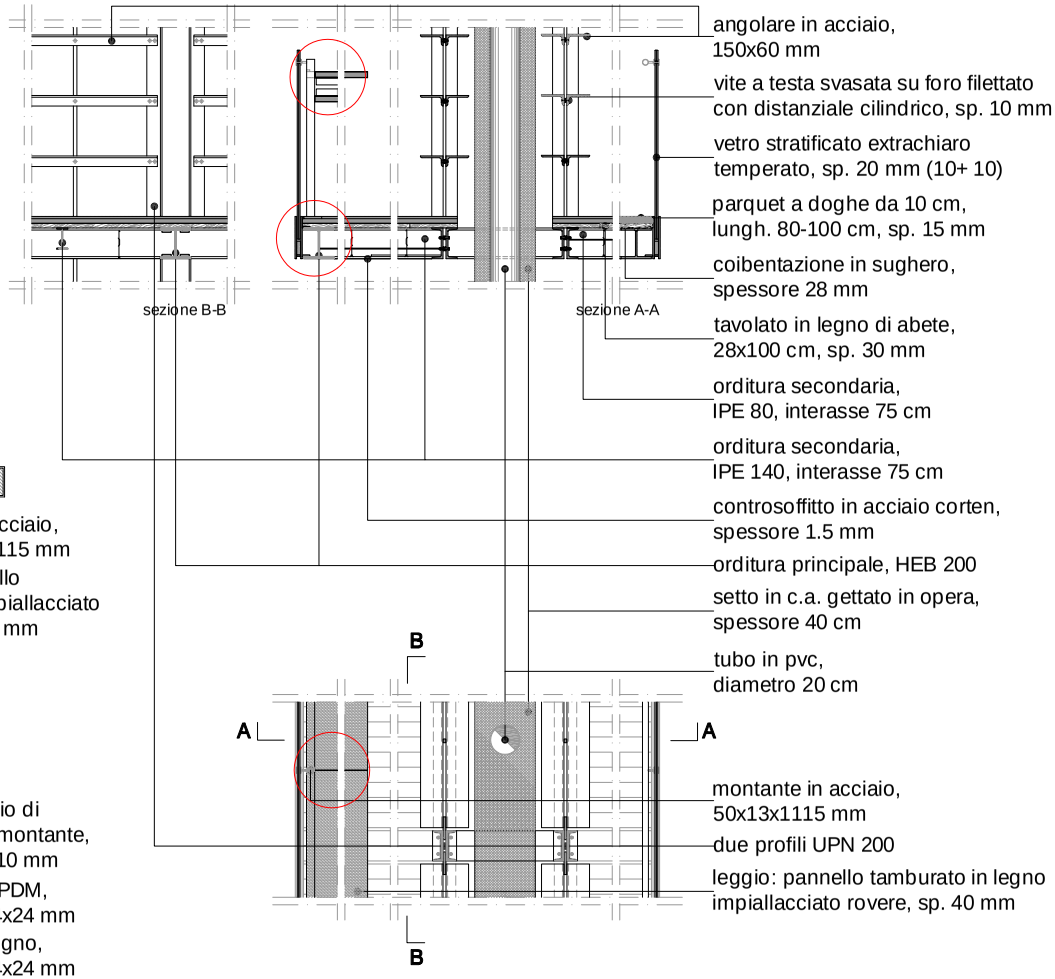

0 10 20 30 cm scala 1: 10

0 0,5 1 1,5 m scala 1: 50

www.archinfo.it