PASSERELLA (pianta a quota +500mm)

Progetto di riuso della Basilica di Aquileia - Aquileia,1998 - Arch. Ottavio Di Blasi

fonte: Favero & Milan Ingegneria

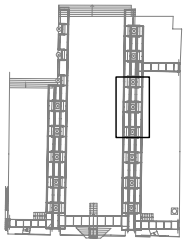

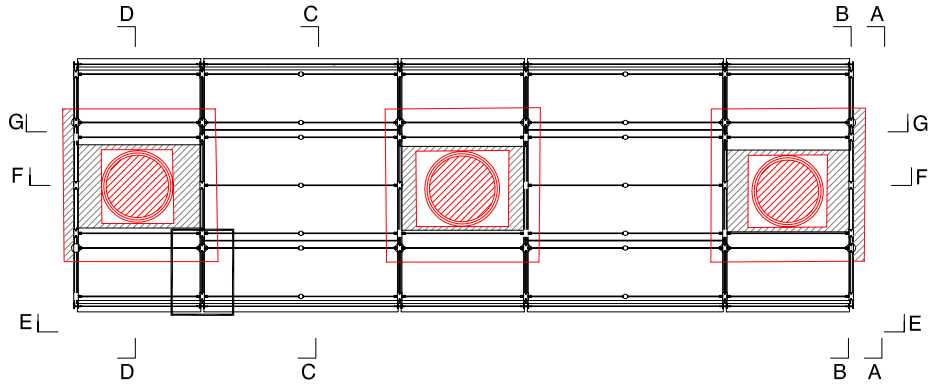

scala 1: 100 sezione a +500 mm

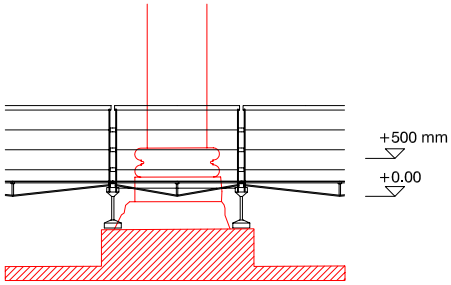

prospetto

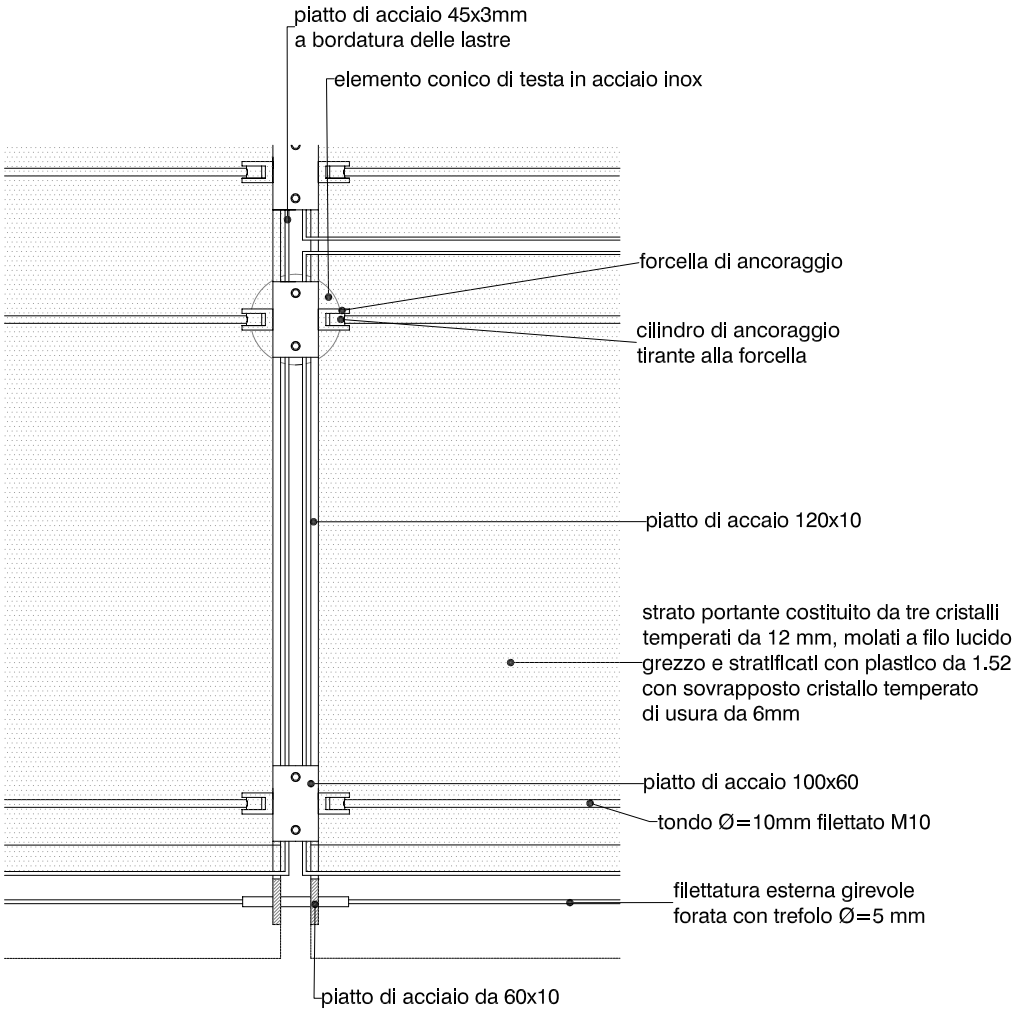

0 10 20 30 cm scala 1: 10 ingrandimento particolare di sezione

www.archinfo.it