GEBERIT

Geberit Monolith

Un nuovo modulo d'installazione
semplice e veloce da montare

Una soluzione di design che si adatta ad ogni ambiente.

product design award 2010

Geberit ha creato un nuovo modulo sanitario WC che può essere installato utilizzando lo scarico e l'adduzione idrica esistenti: Geberit Monolith. Questo modulo non necessita di ulteriori interventi di muratura, è velocemente installabile e colpisce per il suo design lineare e innovativo.

I vantaggi a colpo d‘occhio

Compatibilità

Geberit Monolith può essere collegato allo scarico e all’adduzione idrica esistenti senza ricorrere a sostanziali modifiche strutturali.
Niente scalpello e mazzetta, niente materiali di risulta. L’installazione è veramente semplice e ciò permette di riutilizzare il bagno dopo solo poche ore di lavoro.

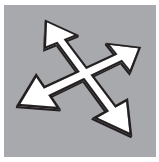

Flessibilità

Geberit Monolith si adatta ad ogni tipo di situazione, dalle nuove costruzioni alla ristrutturazione.
Il sistema è modulare e si adatta ad ogni ambiente.

Qualità

I moduli sanitari sono costruiti con materiali di elevata qualità, a partire dall’alluminio e dal vetro di sicurezza.

Manutenzione

Tutti i componenti interni sono facilmente raggiungilbili e soddisfano gli standard di qualità Geberit.
La reperibilità dei pezzi di ricambio è garantita per 25 anni.

Versatilità

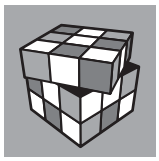

Geberit Monolith può essere installato in combinazione con la maggior parte di vasi sospesi e a pavimento “back to wall”

Fasi di sostituzione del vecchio WC con Geberit Monolith

Geberit Monolith è un elegante modulo con cassetta di risciacquo integrata che può essere installato semplicemente in ogni situazione. Le sue linee minimali e i materiali di alta qualità con cui è realizzato fanno sì che Monolith si adatti perfettamente all'ambiente bagno e alla ceramica WC.

Modelli e finiture

Vetro, verde acqua

Vetro, nero

Vetro, bianco

Spigolo vetro	Rettificato	Lucido	Lucido
Profilo	Alluminio spazzolato	Alluminio spazzolato	Alluminio spazzolato
Applicazioni	WC a pavimento (back to wall) WC sospeso	WC a pavimento (back to wall) WC sospeso Geberit AquaClean 8000/8000*plus*	WC a pavimento (Back to wall) WC sospeso Geberit AquaClean 8000/8000*plus*

Applicazioni

Per ceramiche a pavimento

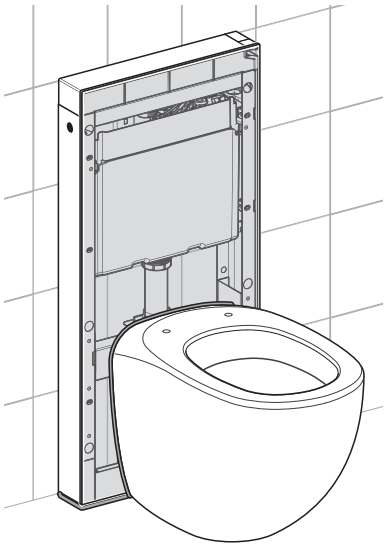

Per ceramiche sospese

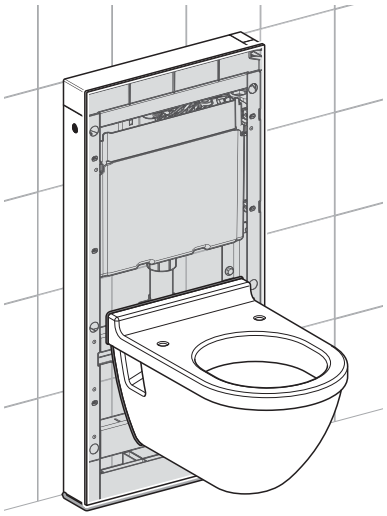

Per Geberit AquaClean 8000/8000plus

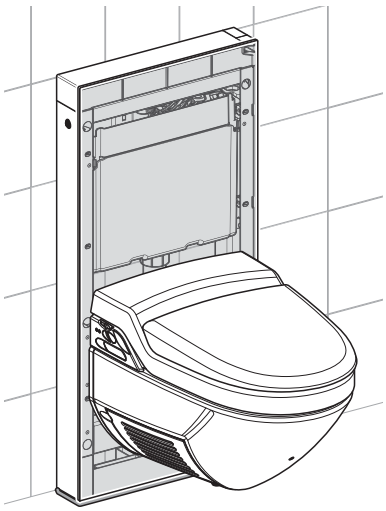

Assortimento

Per ceramiche a pavimento

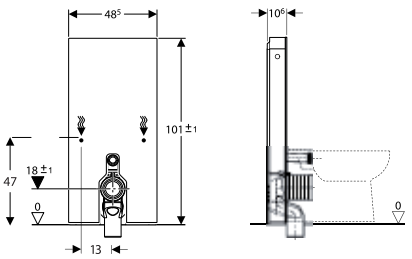

Art.Nr.	Finitura
131.002.SI.1	Vetro bianco/alluminio
131.002.SJ.1	Vetro nero/alluminio
131.002.SK.1	Vetro verde acqua/alluminio

Per ceramiche sospese

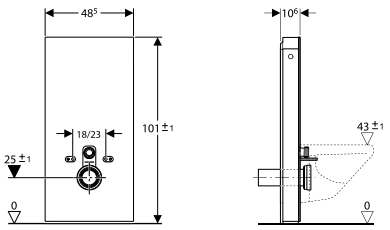

Art.Nr.	Finitura
131.027.SI.1	Vetro bianco/alluminio
131.027.SJ.1	Vetro nero/alluminio
131.027.SK.1	Vetro verde acqua/alluminio

Per Geberit AquaClean 8000/8000plus

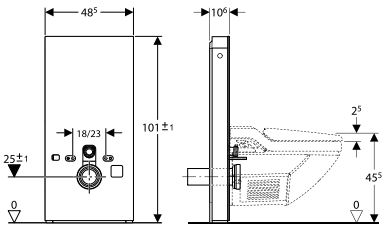

Art.Nr.	Finitura
131.024.SI.1	Vetro bianco/alluminio
131.024.SJ.1	Vetro nero/alluminio

GEBERIT

product design award 2010

iF product design award

L'iF product design award è un importante riconoscimento nell'industrial design.
Il marchio iF, attribuito dopo attenti esami da una giuria internazionale, testimonia la grande qualità del design dell'oggetto premiato.

Geberit Marketing e Distribuzione SA
CH-6928 Manno/Svizzera

Tel. +41 91 611 92 92
Fax +41 91 611 93 93

www.geberit.it
sales.it@geberit.com

I - 522.11.10