pubblicazione a cura di Direzione marketing Tagina Ceramiche d'Arte

wire system

simone micheli
per tagina

Tagina®
ceramiche d'Arte

www.tagina.it

wire compact out

20 mm

cento anni di futuro in 20mm

a hundred years of future in 20mm

20 mm

wire compact out

Wire è un progetto nato dalla collaborazione tra Simone Micheli e Tagina. Progettato per applicazioni indoor e oudoor, Wire è disponibile in più versioni che abbracciano tutte le esigenze del living contemporaneo: la versione di spessore 12mm per interni ed esterni di grande espressività materica e la versione compact 20 mm, ideale per pavimentazioni sopraelevate e per applicazioni a secco su sabbia, ghiaia, o erba.

Wire is a project born by the cooperation between Simone Micheli and Tagina. Designed for indoor and outdoor applications, Wire is available in different versions that covers all the requirements of the contemporary living: the 12mm thickness version for environment of great matter expressiveness, and the 20mm thickness version, ideal for raised floorings and for dry applications on sand, gravel or grass.

vantaggi
advantages

MONOLITICO / *MONOLITHIC*

Grès porcellanato monolitico
ad alto spessore 20mm
High thickness 20mm
Monolithic glazed porcelain

PRATICO / *PRACTICAL*

Semplice installazione
Simple installation

INGELIVO / *FROST RESISTANT*

Ingelivo ed alta resistenza
agli sbalzi termici
Frost resistant
and high resistance to sudden
temperature change

DRENANTE / *DRAINING*

Facilita il deflusso di acque
di scioglimento e evita ristagni
potenzialmente dannosi
Facilitates the draining of rain
waters and avoids stagnations
potentially harmful

RESISTENTE / *RESISTANT*

Elevata resistenza
al carico di rottura
High resistance
to ultimate strength

(T11 - CLASSE 1)

FUNZIONALE / *FUNCTIONAL*

Favorisce il passaggio
e la manutenzione di impianti
di cablaggio e tubazioni
Facilitates the passage
and the maintenance of wiring
and piping systems

Il sistema di posa sopraelevato
raised paving system

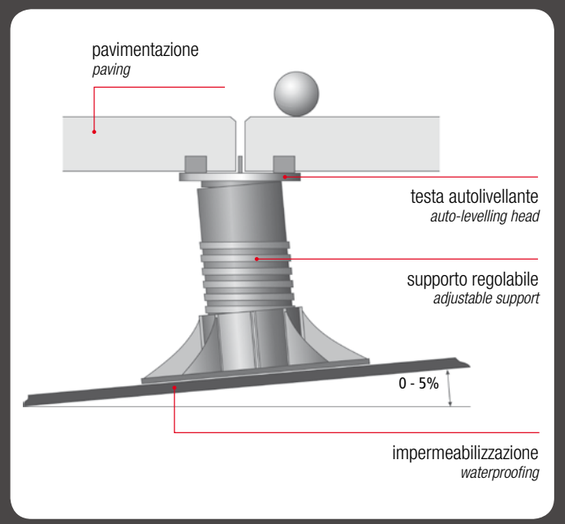

Le lastre di finitura Wire Compact 20 mm si distinguono per l'elevata resistenza allo scivolamento, l'ottima durata nel tempo e l'inalterabilità strutturale in qualsiasi condizione climatica. Il sistema di pavimentazione sopraelevato Wire prevede l'utilizzo di supporti portanti in polipropilene di tipo fisso, regolabile e autolivellante. Il sistema permette la realizzazione di piani di posa con altezze variabili comprese tra 12 e 600 mm.
Il sistema sopraelevato da esterno, con le fughe aperte, consente un facile
deflusso dell'acqua piovana evitando ogni rischio di accumolo della stessa.
La posa sopraelevata permette il passaggio di impianti di cablaggio e tubazioni strutturali attraverso una pratica fruizione dell'intercapedine tra il piano posato e il piano di supporto.
Le lastre Wire sono posabili a secco anche su sabbia, ghiaia, o erba.

The slabs with the Wire Compact 20 mm finish differs for the very high anti slip resistance, long-lasting and structural unalterability in any climate condition.
The Wire raised paving system is provided with the use of bearing supports in polypropylene fixed or adjustable and auto-levelling.
The systems allows the building of laid levels with variable height between 12 and 600 mm. The raised paving system for exterior ,with open joints, facilitates an easy draining of rainwater avoiding any risk of build-up of the same. The raised laying allows the passage of wiring and piping systems through a practical fruition of the air space between the laid level and the bottom level. The Wire slabs can be laid without any adhesive also on sand, gravel or grass.

I vantaggi del sistema sopraelevato
the advantages of a raised paving system

L'indipendenza della posa dai relativi supporti garantisce un ottimo assorbimento dei movimenti strutturali

Il sistema sopraelevato non necessita del massetto in calcestruzzo. Tale sistema garantisce una consistente diminuzione del peso sulla struttura portante.

Le fughe tra le piastrelle consentono un efficace deflusso dell'acqua.

La presenza dell'intercapedine tra la pavimentazione sopraelevata e il piano d'appoggio sottostante favorisce un costante passaggio d'aria, favorendo una maggiore impermeabilizzazione ed un elevato isolamento termico.

The independence of the laying from the relative supports can guarantee an excellent absorption of structural movements.

The raised system doesn't need any concrete screed coat. Such system guarantees a consistent decrease of weight on the supporting structure.

The joints between the tiles allow a effective draining of water.

The presence of the air space between the raised paving and the bottom level allows a constant passage of air favouring a better impermealization and a very high thermal isolation.

La gamma completa
the complete range

SUPPORTO REGOLABILE "ETERNO" CON TESTA AUTOLIVELLANTE
ADJUSTABLE SUPPORT "ETERNO" WITH AUTO-LEVELLING HEAD

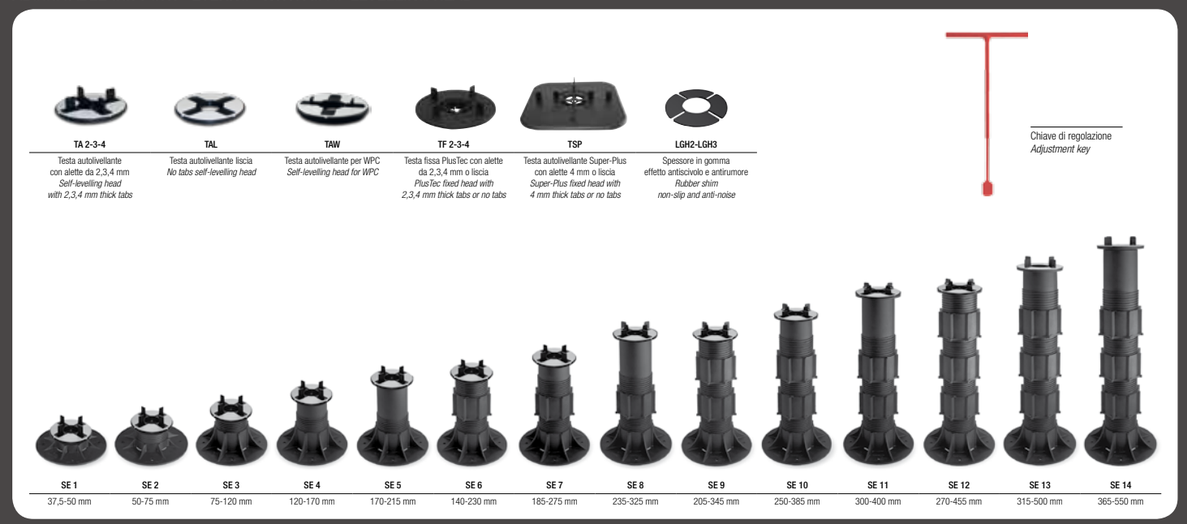

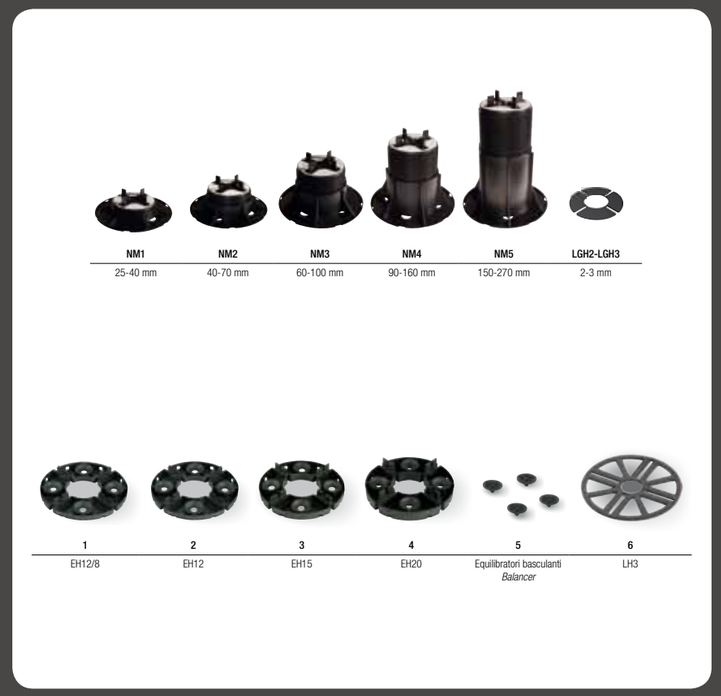

SUPPORTO REGOLABILE "NEW-MAXI" CON TESTA FISSA ROTANTE LIVELLATORE IN GOMMA LGH2 E LGH3

ADJUSTABLE SUPPORT "NEW-MAXI" WITH ROTATING FIXED HEAD WITH RUBBER LEVELLER LGH2 AND LGH3

SUPPORTO EH12 - EH15 - EH20
EQUILIBRATORE BASCULANTE DISCO LIVELLATORE LH3

SUPPORT EH12 - EH15 - EH20
WITH BALANCING LEVELLING DISK LH3

20 mm

wire compact out

grey

Grey 61x61 fondo compact out - 61x61 hammered compact out
61x61 fondo out - 61x61 gradino B.Nose 1-2 lati
5x60-10x60-15x60 fondo rett.In-hammered rett.In

wire compact out

indoor
outdoor

sistemi di posa
laying system

posa tradizionale
standard laying

posa su ghiaia e sabbia
laying on gravel and sand

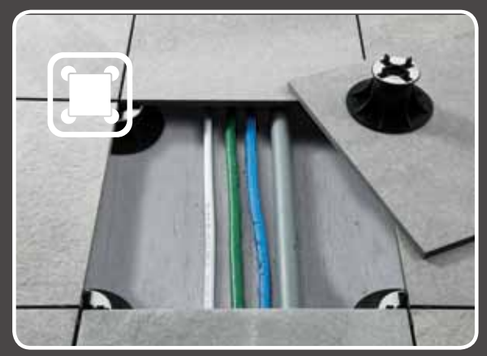

posa sopraelevata
raised laying

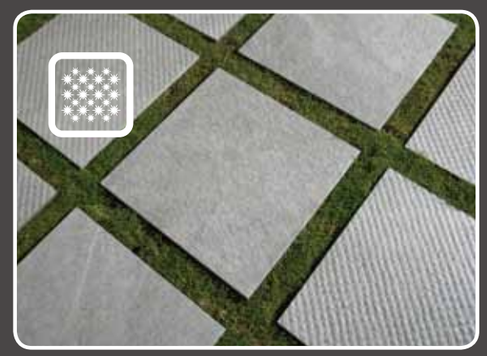

posa su erba
laying on grass

listelli

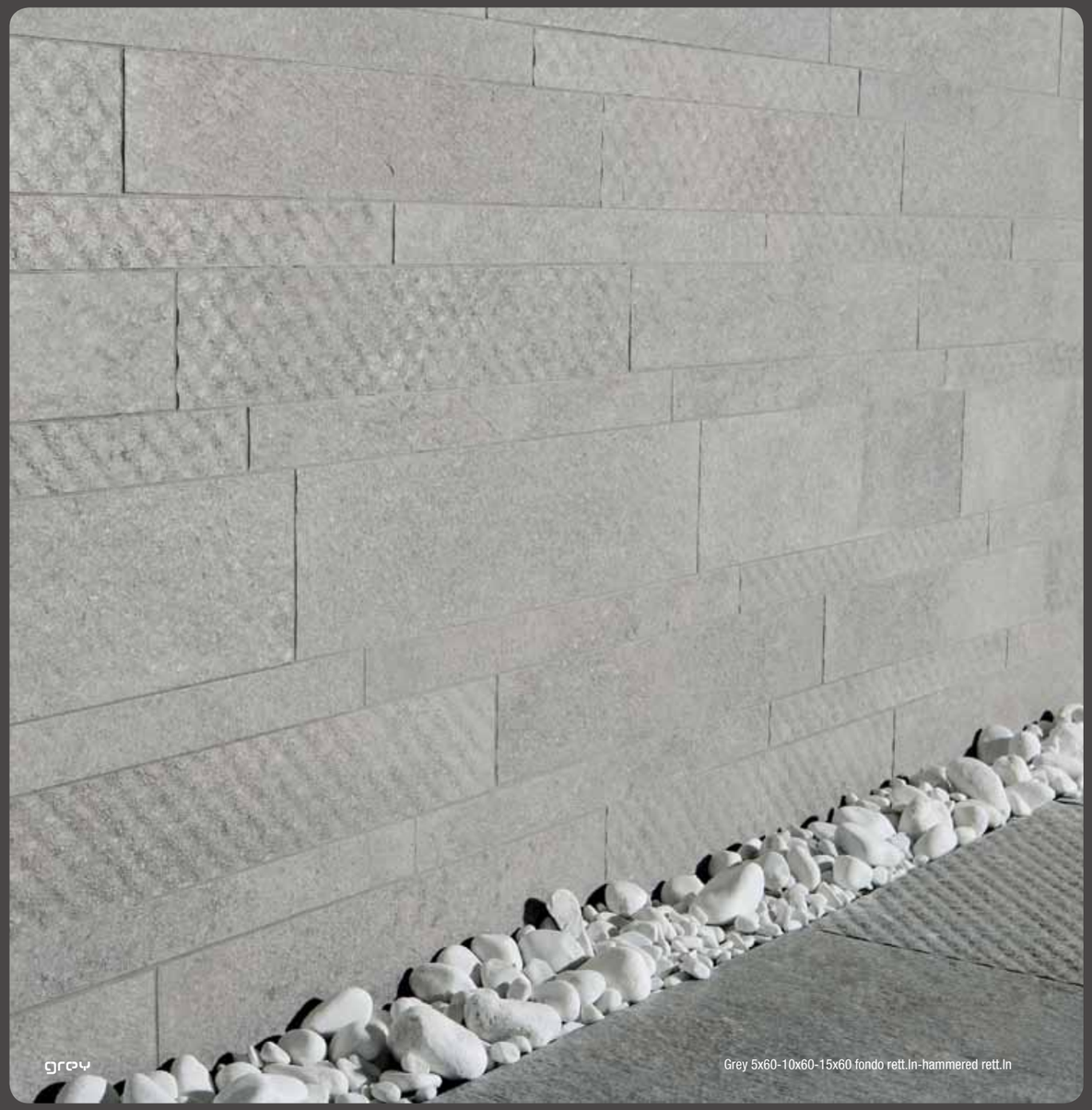

Grey 5x60-10x60-15x60 fondo rett.In-hammered rett.In

Grey 29x61 Comp. Listelli Wire in Mix

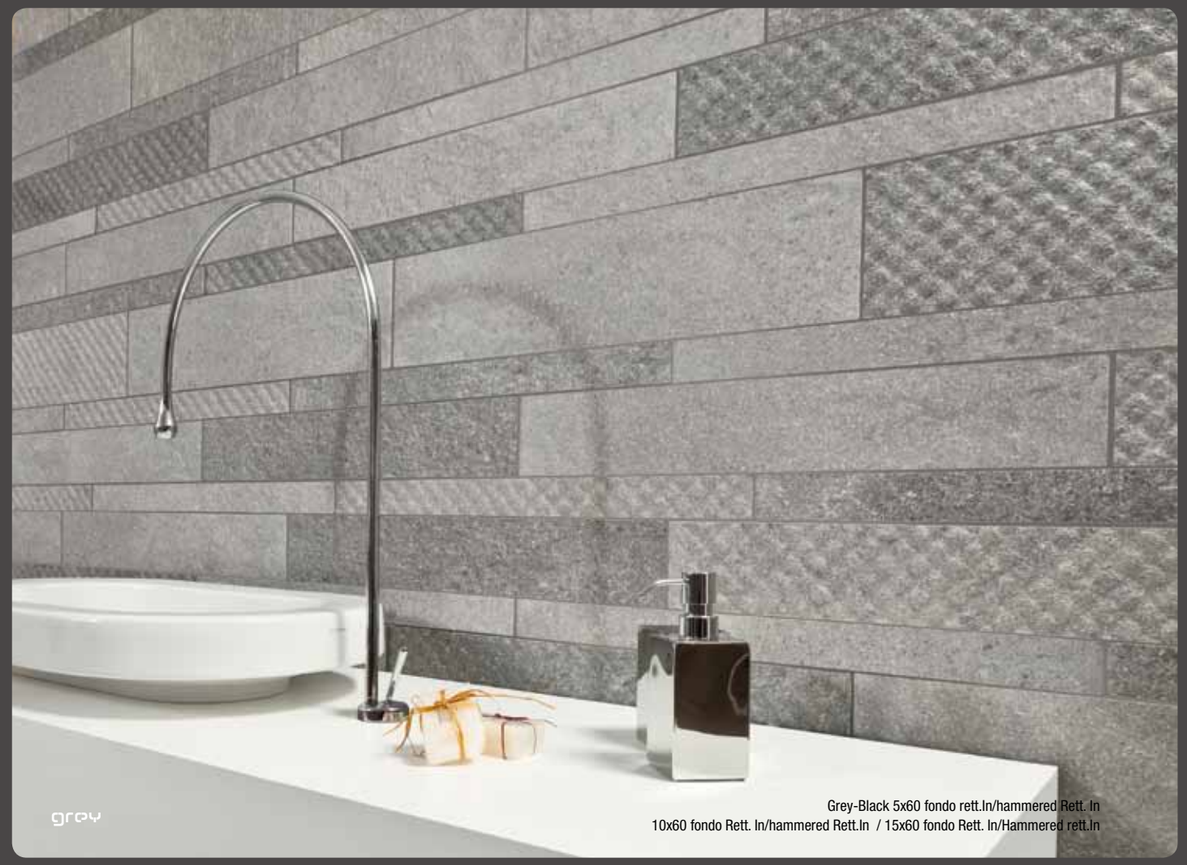

Grey-Black 5x60 fondo rett.In/hammered Rett. In
10x60 fondo Rett. In/hammered Rett.In / 15x60 fondo Rett. In/Hammered rett.In

20 mm

wire compact out

pezzi speciali
special pieces

Grey 30.5x33.33 Gradone
30.5x33 Gradone Angolo dx-sx / 61x61 Fondo out

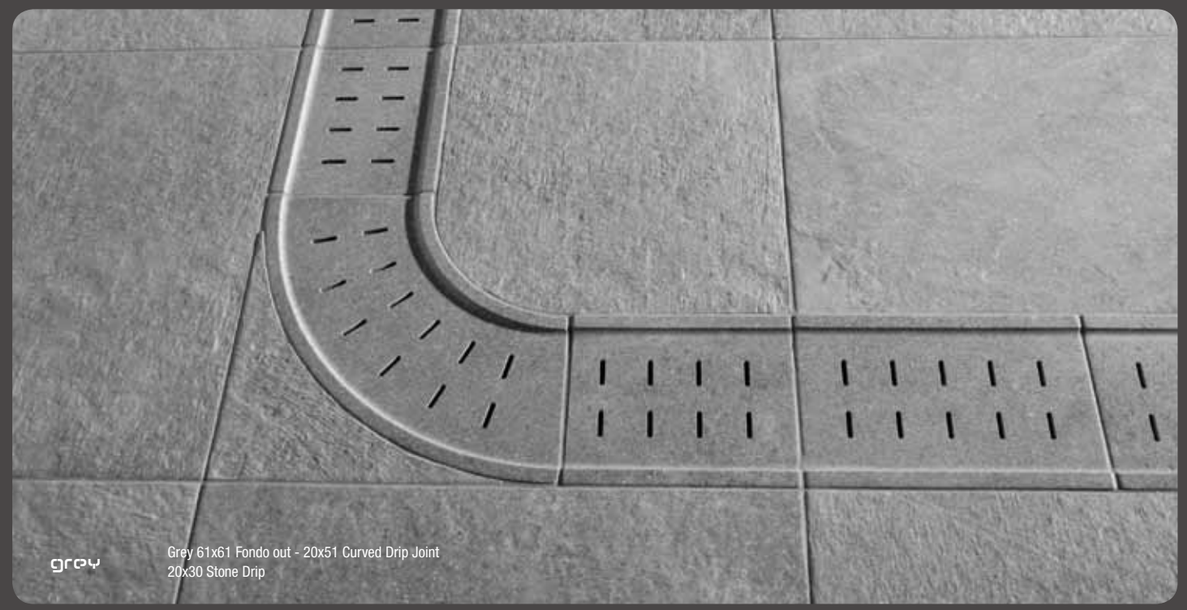

Grey 61x61 Fondo out - 20x51 Curved Drip Joint
20x30 Stone Drip

Grey 61x61 Fondo compact out - 61x61 hammered compact out
61x61 gradino B. Nose 1-2 lati

Grey 61x61 fondo compact out
20x30 Linear Joint - 20x30 Stone Drip.

Grey 61x61 quarter grid dx-sx

20 mm

wire compact out

locations

Destinazioni d'uso

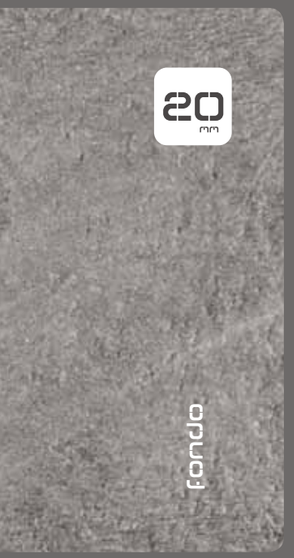

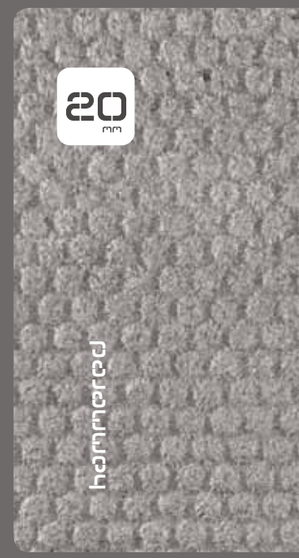

wire system

wire compact out 20 mm

wire system

wire natural in.out 12 mm

colori colours

Ceramics of Italy

MADE IN TAGINA

wire system

wire compact out 20 mm

White (08) / Grey (06) / Black (14) / Sunlight (59) / Gold (42) / Taupe (F6)

Gres Porcellanato ad alto spessore 20 mm
Porcelain tiles 20 mm thickness
Feinsteinzeug mit einer Stärke von 20 mm
Grès cèrame de forte épaisseur 20 mm
Керамогранит с высокой толщиной 20 мм

Fondo Compact Out
61x61
24”3/16 x 24”3/16
7AF**61/E

Hammered Compact Out
61x61
24”3/16 x 24”3/16
7AF**FH/E

Stone Grid
61x61
24”3/16 x 24”3/16
7AD**SG/E

Quarter Grid sx
61x61
24”3/16 x 24”3/16
7AD**QS/E

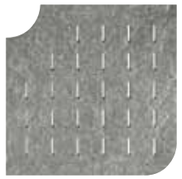

Quarter Grid dx
61x61
24”3/16 x 24”3/16
7AD**QD/E

Corner Grid sx
61x61
24”3/16 x 24”3/16
7AD**SC/E

Corner Grid dx
61x61
24”3/16 x 24”3/16
7AD**DC/E

Stone Drip
20x30
8”1/16 x 11”13/16
7AD**SD/E

Linear Joint
20x30
8”1/16 x 11”13/16
7AD**LJ/E

Square Joint
20x20
8”1/16 x 8”1/16
7AD**SJ/E

Quarter Drip
20x20
8”1/16 x 8”1/16
7AD**QP/E

Curved Joint
20x51
8”1/16 x 20”3/8
7AD**CJ/E

Curved Drip Joint
20x51
8”1/16 x 20”3/8
7AD**CD/E

Gradino Bull Nose
1 lato 61x61
24”3/16 x 24”3/16
7AD**B1/E

Ang. Gradino Bull Nose
2 lati 61x61
24”3/16 x 24”3/16
7AD**B2/E

wire compact out 20 mm

packing list /

IMBALLAGGI / PACKING / VERPACKUNG / EMBALLAGE / УПАКОВОЧНЫЙ СПИСОК / 包装

White (08) / Grey (06) / Black (14) / Sunlight (59) / Gold (42) / Taupe (F6)

Gres Porcellanato ad alto spessore 20 mm
Porcelain tiles 20 mm thickness
Feinsteinzeug mit einer Stärke von 20 mm
Grès cèrame de forte épaisseur 20 mm
Керамогранит с высокой толщиной 20 мм
20毫米高厚上釉整体砂岩

Formato / Denominazione Size / Description Format / Bezeichnung Format / Description Размер / Наименование 尺寸/规格	**Spessore Thickness Stärke Epaisseur Толщина 厚度**	**Codice Code Code Code Код 编码**	**Colore Colour Farbe Couleur Цвет 颜色**	**PZ / PAC PCS / PACK STK / KAR PCS / PAQUET ШТ. / КОРОБКА 片/箱**	**MQ / PAC SQM / PACK QM / KAR M² / PAQUET M² / УПАКОВКА 平米/箱**	**KG / PAC KG / PACK KG / KAR KG / PAQUET КГ / УПАКОВКА 千克/箱**	**PAC / PAL PACK / PAL KAR / PAL PAQ / PAL КОРОБКА / ПАЛЛЕТ 箱/托**	**MQ / PAL SQM / PAL QM / PAL M² / PAL M² / ПАЛЛЕТА 平米/托**	**KG / PAL KG / PAL KG / PAL KG / PAL КГ / ПАЛЛЕТА 千克/托**
Fondo Compact Out 61 x 61 cm 24”3/16 x 24”3/16	20	7AF**61/E	tutti i colori *all colors*	2	0,7442	32,30	32	23,81	1065
Hammered Compact Out 61 x 61 cm 24”3/16 x 24”3/16	20	7AF**FH/E	tutti i colori *all colors*	2	0,7442	32,30	32	23,81	1065
Stone Grid - *gocciolatoio* 61 x 61 cm 24”3/16 x 24”3/16	20	7AD**SG/E	tutti i colori *all colors*	2	0,7442	31,20	32	23,81	1030
Quarter Grid - *angolo gocc. curvo* 61 x 61 cm 24”3/16 x 24”3/16	20	7AD**QG/E	tutti i colori *all colors*	2	0,7216	30,25	32	23,09	1000
Corner Grid - *angolo gocc.* 61 x 61 cm 24”3/16 x 24”3/16	20	7AD**CG/E	tutti i colori *all colors*	2	0,7380	30,94	32	23,62	1025
Stone Drip - *gocciolatoio* 20 x 30 cm 8”1/16 x 11”13/16	20	7AD**SD/E	tutti i colori *all colors*	10	0,6000	15,70	-	-	-
Linear Joint - *canalina* 20x30 cm 8”1/16 x 11”13/16	20	7AD**LJ/E	tutti i colori *all colors*	10	0,6000	15,73	-	-	-
Square Joint - *canalina* 20x20 cm 8”1/16 x 8”1/16	20	7AD**SJ/E	tutti i colori *all colors*	14	0,5600	15,68	-	-	-
Curved Joint - *racc. curvo canalina* 20 x 51 cm 8”1/16 x 20”3/8	20	7AD**CJ/E	tutti i colori *all colors*	10	1,2880	22,40	-	-	-
Curved Drip Joint - *racc. curvo gocc.* 20 x 51 cm 8”1/16 x 20”3/8	20	7AD**CD/E	tutti i colori *all colors*	10	1,2880	22,10	-	-	-
Gradino Bull Nose - *1 lato* 61 x 61 cm 24”3/16 x 24”3/16	20	7AD**B1/E	tutti i colori *all colors*	2	0,7442	31,00	-	-	-
Ang. Gradino Bull nose - *2 lati* 61 x 61 cm 24”3/16 x 24”3/16	20	7AD**B2/E	tutti i colori *all colors*	2	0,7442	31,00	-	-	-

wire compact out 20 mm

caratteristiche tecniche /

TECHNICAL CHARACTERISTICS / CARACTÉRISTIQUES TECHNIQUES / TECHNISCHE KENNZEICHEN / ТЕХНИЧЕСКИЕ ХАРАКТЕРИСТИКИ / 技术属性

	GL-UGL **Spessore** Thickness Epaisseur Stärke Толщина 厚度 **mm**	**GL-UGL** **Assorbimento acqua** Water absorption Absorption d’eau Wasseraufnahme Водопоглощаемость 吸水性 **ISO 10545-3 Classe Bla ASTM C 373 (E<=0,5%)**	**GL-UGL** **Resistenza al gelo** Frost resistance Résistance au gel Frostbeständigkeit Морозоустойчивость 耐寒性 **EN 202 ISO 10545-12 ASTM C 1026**	**GL-UGL** **Resistenza alla flessione** Bending strenght Résistance au poinçonnement statique Biegefestigkeit Прочность при изгибе 抗弯强度 **ISO10545-4**	**GL-UGL** **Carico di rottura medio Classi** Breakage load Charge de rupture Bruchlast Средняя разрушающая нагрузка 张强抗性 **ASTM C 648**	**GL** **Resistenza abrasione** Abrasion resistance Résistance à l’abrasion Abriebfestigkeit Устойчивость кистиранию 抗磨损强度 **EN 154 ISO 10545-7 ASTM C 1027 PEI**	**UGL** **Carico statico** Static load Charge statique Statische Belastung Статическая нагрузка **EN 12825: 5 kN**
Wire Compact out	**20 mm**	**≤ 0,2%**	**ingelivo, frostresistent, ingelif, frostbeständig**	**56,7 N/mm²**	**CONFORME** **ISO 10545-4 F carico di rottura medio (N)> 12500 S sforzo rottura medio (N)> 12000 R resistenza flessione media N/mm²>56** **BREAKING LOAD CLASS (EN 1339-2003) T 11**	**IV**	**Classe 1**

	GL-UGL **Durezza superficiale** Scratch resistance Dureté superficielle Oberflächenhärte Твердость поверхноти 表面硬度 **EN 101 MOHS**	**GL-UGL** **Resistenza agli agenti chimici** Chemical resistance Résistance chimique Chemische beständigkeit Химическаястойкость 化学反应物抗性 **ISO 10545-13 ASTM C 650**	**GL-UGL** **Resistenza allo scivolamento** Anti-slip Anti-glissant Rutschhemmend Сопротивление скольжению 抗打滑性 **DIN 51130 R**	Coefficiente d’attrito **BCR TORTUS**	**ASTM C 1028**	**GL-UGL** **Resistenza alla macchia** Stain resistance Résistance à la tache Fleckenbeständigkeit Устойчивость к пятнообразованию 抗污性 **ISO 10545-14**	**GL-UGL** **Test scivolamento a piede nudo su sup. bagnata** Barefoot slip on wet surface Glissement à pied nu sur sol mouillé Rutschhemmung: Anforderungen an Bodenbelagen in nassbelasteten Barfussbereichen Тест скольжения ногой по влажной поверхности 湿表面裸足打滑测试 **DIN 51097**	**GL-UGL** **Resistenza al Sale (NaCl)** Salt resistant Résistance au sel Bestaendig gegen Salz Устойчивость к воздействию солей
Wire Compact Out	**7 ÷ 8**	**GA-GLA GHA**	**11**	**DRY > 0,40 WET > 0,40**	**DRY ≥ 0,60 WET ≥ 0,60**	**5**	**Grey , White, Sunlight, Gold: Classe A+B+C Black, Taupe: Classe A+B.**	**Resistente - Resistent Résistant - Gemäß**

Ceramics of Italy

MADE IN TAGINA

wire system

simone micheli per tagina

compact

20 mm

out R11

natural in.out

12 mm

in R10

out R11

black
grey
sunlight
gold
taupe
white

posa tradizionale
standard laying

posa sopraelevata
raised laying

posa su ghiaia e sabbia
laying on gravel and sand

posa su prato
laying on grass

www.tagina.it

bopt associati_Perugia