PUNTONI IN ACCIAIO

Nuova aula liturgica S. Padre Pio - San Giovanni Rotondo, Foggia, 2004 -arch. Renzo Piano RBPW

fonte: Favero & Milan Ingegneria

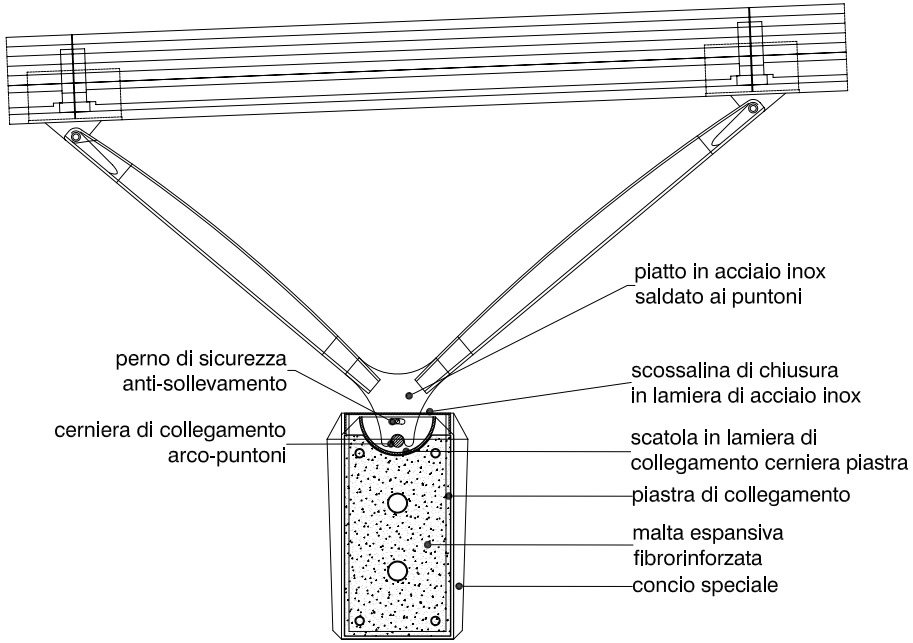

sezione A - A

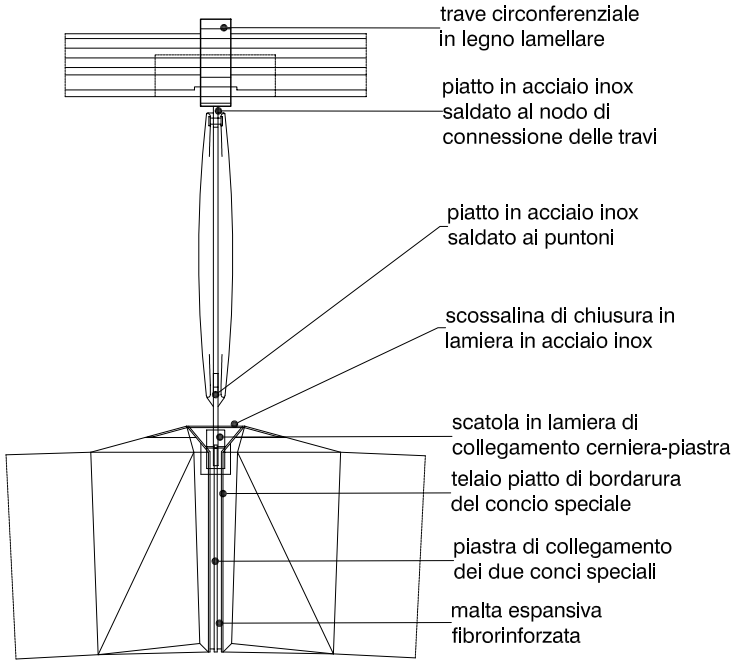

prospetto laterale

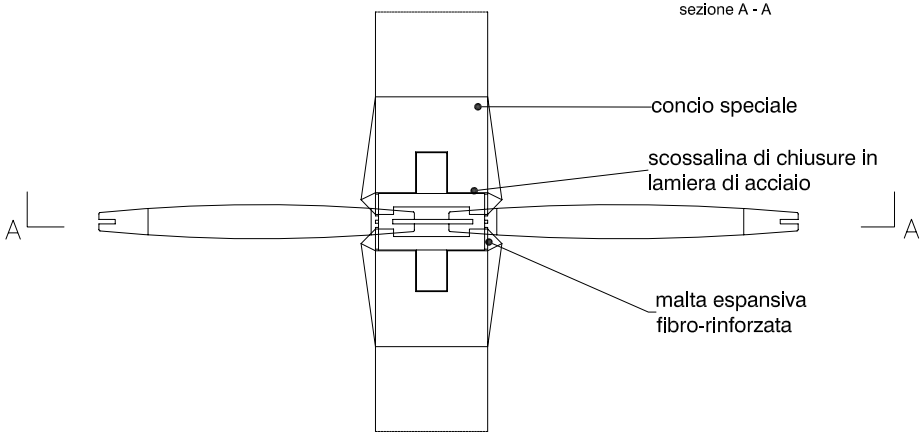

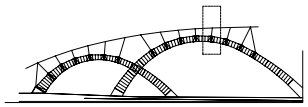

sezione di riferimento

0 0.5 1 1.5 m scala 1: 50 vista dall'alto

www.archinfo.it